RX 20 Datos Técnicos
Carretilla eléctrica

RX 20-14C/Li-Ion

RX 20-16C/Li-Ion

RX 20-16/Li-Ion

RX 20-16L/Li-Ion

RX 20-18/Li-Ion

RX 20-18L/Li-Ion

RX 20-20L/Li-Ion

RX 20-16P/Li-Ion

RX 20-16PL/Li-Ion

RX 20-18P/Li-Ion

RX 20-18PL/Li-Ion

RX 20-20P/Li-Ion

RX 20-20PL/Li-Ion

Li-Ion INSIDE

RX 20 Carretilla eléctrica
Electrizante

Esta hoja de datos según la directiva VDI 2198 indica únicamente los valores técnicos del equipo de serie.
El uso de neumáticos diferentes, mástiles distintos, dispositivos adicionales, etc. puede modificar los valores.

Identificación	1.1	Fabricante				STILL	STILL	STILL	STILL	STILL	STILL	STILL
	1.2	Denominación de tipo del fabricante				**RX 20-14C/Li-Ion**	**RX 20-16C/Li-Ion**	**RX 20-16/Li-Ion**	**RX 20-16L/Li-Ion**	**RX 20-18/Li-Ion**	**RX 20-18L/Li-Ion**	**RX 20-20L/Li-Ion**
	1.2.1	Número de tipo del fabricante				6219	6220	6221	6222	6223	6224	6225
	1.3	Accionamiento				Eléctrico	Eléctrico	Eléctrico	Eléctrico	Eléctrico	Eléctrico	Eléctrico
	1.4	Manejo				Asiento	Asiento	Asiento	Asiento	Asiento	Asiento	Asiento
	1.5	Capacidad de carga nominal/carga		Q	kg	1400	1600	1600	1600	1800	1800	2000
	1.6	Centro de gravedad de la carga		c	mm	500	500	500	500	500	500	500
	1.8	Distancia de carga		x	mm	374	374	374	374	374	374	388
	1.9	Distancia entre ejes		y	mm	1319	1319	1409	1517	1409	1517	1517
Pesos	2.1	Peso con batería			kg	2926	3125	3057	3127	3231	3419	3486
	2.2	Peso por eje con carga	delante/detrás		kg	3826/500	4160/565	4112/545	4133/594	4440/590	4450/769	4860/623
	2.3	Peso por eje en vacío	delante/detrás		kg	1498/1428	1500/1625	1520/1537	1611/1516	1524/1707	1612/1806	1689/1794
Ruedas/Chasis	3.1	Ruedas				Súper elásticas	Súper elásticas	Súper elásticas	Súper elásticas	Súper elásticas	Súper elásticas	Súper elásticas
	3.2	Tamaño de ruedas	delante			180/70-8	180/70-8	180/70-8	180/70-8	200/50-10	200/50-10	200/50-10
	3.3	Tamaño de ruedas	detrás			125/75-8	125/75-8	125/75-8	125/75-8	140/55-9	140/55-9	140/55-9
	3.5	Número de ruedas (x = tracción)	delante/detrás			2x/2	2x/2	2x/2	2x/2	2x/2	2x/2	2x/2
	3.6	Ancho de vías	delante/detrás	b_{10}/b_{11}	mm	932/168	932/168	932/168	932/168	942/172	942/172	942/172
Dimensiones básicas	4.1	Inclinación mástil/porta horquillas	adelante/atrás	α/β	°	5/6	5/6	5/6	5/6	5/6	5/6	5/6
	4.2	Altura mástil	replegado	h_1	mm	2160	2160	2160	2160	2160	2160	2160
	4.3	Elevación libre		h_2	mm	150	150	150	150	150	150	150
	4.4	Elevación [1]		h_3	mm	3180	3180	3180	3180	3180	3180	3180
	4.5	Altura mástil	Altura mástil	h_4	mm	3742	3742	3742	3742	3742	3742	3742
	4.7	Altura sobre el tejadillo de protección (variante baja)		h_6	mm	2035 (1949)	2035 (1949)	2035 (1949)	2035 (1949)	2035 (1949)	2035 (1949)	2035 (1949)
	4.8	Altura del asiento/de pie		h_7	mm	1058	1058	1058	1058	1058	1058	1058
	4.12	Altura de gancho de remolcado		h_{10}	mm	473	473	473	473	473	473	473
	4.19	Largo total		l_1	mm	2661	2661	2744	2852	2744	2852	2866
	4.20	Longitud, incl. parte posterior de la horquilla		l_2	mm	1861	1861	1944	2052	1944	2052	2066
	4.21	Anchura total		b_1	mm	1099	1099	1099	1099	1149	1149	1149
	4.22	Profundidad de horquilla		s	mm	40	40	40	40	40	40	40
	4.22.1	Anchura de horquilla		e	mm	80	80	80	80	80	80	80
	4.22.2	Longitud de horquilla		l	mm	800	800	800	800	800	800	800
	4.23	Porta horquillas DIN 15173, clase/forma A, B				ISO II A	ISO II A	ISO II A	ISO II A	ISO II A	ISO II A	ISO II A
	4.24	Anchura del porta horquillas		b_3	mm	980	980	980	980	980	980	980
	4.31	Altura sobre el suelo con carga debajo del mástil		m_1	mm	≥90	≥90	≥90	≥90	≥90	≥90	≥90
	4.32	Altura sobre el suelo, centro distancia entre ejes		m_2	mm	114	114	114	114	114	114	114
	4.33	Anchura del pasillo con paleta 1000 x 1200 transversal [2, 3]		A_{st}	mm	3186	3186	3269	3377	3269	3377	3390
	4.34	Anchura del pasillo con paleta 800 x 1200 longitudinal [2, 3]		A_{st}	mm	3311	3311	3394	3502	3394	3502	3516
	4.35	Radio de giro		W_a	mm	1487	1487	1570	1678	1570	1678	1678
	4.36	Distancia mínima al punto de giro		b_{13}	mm	-	-	-	-	-	-	-
Datos de rendimiento	5.1	Velocidad de traslación (Blue-Q/Normal/Sprint)	con carga		km/h	16/16/20	16/16/20	16/16/20	16/16/20	16/16/20	16/16/20	16/16/20
	5.1.1	Velocidad de traslación (Blue-Q/Normal/Sprint)	sin carga		km/h	16/16/20	16/16/20	16/16/20	16/16/20	16/16/20	16/16/20	16/16/20
	5.2	Velocidad de elevación	con carga		m/s	0,54	0,53	0,53	0,53	0,52	0,52	0,45
	5.2.1	Velocidad de elevación	sin carga		m/s	0,75	0,75	0,75	0,75	0,75	0,75	0,63
	5.3	Velocidad de descenso	con/sin carga		m/s	0,5/0,5	0,51/0,5	0,51/0,5	0,51/0,5	0,52/0,5	0,52/0,5	0,48/0,41
	5.5	Fuerza de tracción [4]	con/sin carga		N	5100/5100	5100/5200	5100/5200	5100/5200	4900/5100	4800/5100	4800/5000
	5.6	Fuerza de tracción máx. [4]	con/sin carga		N	12300/7700	12300/7700	12300/7900	12300/8500	12000/7900	12000/8500	11900/8700
	5.7	Rampa superable [4]	con/sin carga		%	20,4/24	18,6/24	18,6/24	18,6/24	18,6/24	18,6/24	15/18,1
	5.8	Rampa máxima superable [4]	con/sin carga		%	30,3/27,9	27,6/26	28/27,4	27,4/28,7	25,1/26	25,3/28,3	23/27
	5.9	Tiempo de aceleración/15 m (Blue-Q/Normal/Sprint)	con carga		s	5,7/5,4/5,1	5,7/5,4/5,1	5,7/5,4/5,1	5,7/5,4/5,1	5,8/5,5/5,2	5,8/5,5/5,2	5,8/5,5/5,3
	5.9.1	Tiempo de aceleración/15 m (Blue-Q/Normal/Sprint)	sin carga		s	5,4/5,1/4,8	5,4/5,1/4,8	5,4/5,1/4,8	5,4/5,1/4,8	5,4/5,1/4,8	5,4/5,1/4,8	5,4/5,1/4,8
	5.10	Freno de servicio				Eléctrico/mecánico	Eléctrico/mecánico	Eléctrico/mecánico	Eléctrico/mecánico	Eléctrico/mecánico	Eléctrico/mecánico	Eléctrico/mecánico
Motor eléctrico	6.1	Motor de tracción, potencia en S2 60 min			kW	2x6,5	2x6,5	2x6,5	2x6,5	2x6,5	2x6,5	2x6,5
	6.2	Motor de elevación, potencia a S3 15%			kW	11	11	11	11	11	11	11
	6.3	Batería según DIN 43531/35/36 A, B, C, no				DIN 43531 B	DIN 43531 B	DIN 43531 A (B)	DIN 43531 A	DIN 43531 A (B)	DIN 43531 A	DIN 43531 A (B)
	6.4	Tensión de la batería		U	V	48	48	48	48	48	48	48
	6.4.1	Capacidad de la batería		K_5	Ah	625	625	625	750	625	750	750
	6.5	Peso de la batería			kg	856	856	855	1013	855	1013	1013
	6.6	Consumo de energía de acuerdo a EN 16796			kWh/h	3,3	3,8	3,7	3,7	4,1	4,3	4,6
	6.7	Rendimiento			t/h	116	135	131	133	141	149	155
	6.8	Consumo de energía para el mencionado rendimiento			kWh/h	5,1	5,7	5,5	5,6	5,8	6,0	6,2
Otros	10.1	Presión de trabajo para accesorios			bar	240	240	240	240	240	240	240
	10.2	Caudal de aceite para accesorios			l/min	26,5	26,5	26,5	26,5	26,5	26,5	26,5
	10.7	Nivel de ruido al oído del conductor			dB(A)	<66	<66	<66	<66	<66	<66	<66
	10.7.1	Vibración en el cuerpo humano: aceleración según EN 13059			m/s²	<0,6	<0,6	<0,6	<0,6	<0,6	<0,6	<0,6
	10.8	Gancho de remolque, clase/tipo DIN				Perno	Perno	Perno	Perno	Perno	Perno	Perno

[1] La carrera nominal indicada tiene en cuenta la compresión de los neumáticos y las tolerancias del diámetro de los neumáticos
[2] Si procede, sin tener en cuenta los brazos de horquilla salientes
[3] Válido para mástil telescópico, NiHo y triple
[4] Válido para todo el sistema del vehículo

RX 20 Carretilla eléctrica
Electrizante

Esta hoja de datos según la directiva VDI 2198 indica únicamente los valores técnicos del equipo de serie.
El uso de neumáticos diferentes, mástiles distintos, dispositivos adicionales, etc. puede modificar los valores.

Identificación	1.1	Fabricante				STILL	STILL	STILL	STILL	STILL	STILL
	1.2	Denominación de tipo del fabricante				**RX 20-16P/Li-Ion**	**RX 20-16PL/Li-Ion**	**RX 20-18P/Li-Ion**	**RX 20-18PL/Li-Ion**	**RX 20-20P/Li-Ion**	**RX 20-20PL/Li-Ion**
	1.2.1	Número de tipo del fabricante				6226	6227	6228	6229	6230	6231
	1.3	Accionamiento				Eléctrico	Eléctrico	Eléctrico	Eléctrico	Eléctrico	Eléctrico
	1.4	Manejo				Asiento	Asiento	Asiento	Asiento	Asiento	Asiento
	1.5	Capacidad de carga nominal/carga		Q	kg	1600	1600	1800	1800	2000	2000
	1.6	Centro de gravedad de la carga		c	mm	500	500	500	500	500	500
	1.8	Distancia de carga		x	mm	374	374	374	374	388	388
	1.9	Distancia entre ejes		y	mm	1429	1537	1429	1537	1429	1537
Pesos	2.1	Peso con batería			kg	3018	3178	3254	3178	3474	3449
	2.2	Peso por eje con carga	delante/detrás		kg	4098/520	4121/657	4439/616	4435/543	4858/616	4851/598
	2.3	Peso por eje en vacío	delante/detrás		kg	1520/1498	1612/1567	1538/1717	1612/1567	1616/1858	1696/1754
Ruedas/Chasis	3.1	Ruedas				Súper elásticas	Súper elásticas	Súper elásticas	Súper elásticas	Súper elásticas	Súper elásticas
	3.2	Tamaño de ruedas	delante			180/70-8	180/70-8	200/50-10	200/50-10	200/50-10	200/50-10
	3.3	Tamaño de ruedas	detrás			150/75-8	150/75-8	150/75-8	150/75-8	150/75-8	150/75-8
	3.5	Número de ruedas (x = tracción)	delante/detrás			2 x/2	2 x/2	2 x/2	2 x/2	2 x/2	2 x/2
	3.6	Ancho de vías	delante/detrás	b_{10}/b_{11}	mm	932/807	932/807	942/807	942/807	942/807	942/807
Dimensiones básicas	4.1	Inclinación mástil/porta horquillas	adelante/atrás	α/β	°	5/6	5/6	5/6	5/6	5/6	5/6
	4.2	Altura mástil	replegado	h_1	mm	2160	2160	2160	2160	2160	2160
	4.3	Elevación libre		h_2	mm	150	150	150	150	150	150
	4.4	Elevación [1]		h_3	mm	3180	3180	3180	3180	3180	3180
	4.5	Altura mástil	Altura mástil	h_4	mm	3742	3742	3742	3742	3742	3742
	4.7	Altura sobre el tejadillo de protección (variante baja)		h_6	mm	2035 (1949)	2035 (1949)	2035 (1949)	2035 (1949)	2035 (1949)	2035 (1949)
	4.8	Altura del asiento/de pie		h_7	mm	1058	1058	1058	1058	1058	1058
	4.12	Altura de gancho de remolcado		h_{10}	mm	537	537	537	537	537	537
	4.19	Largo total		l_1	mm	2837	2945	2837	2945	2851	2959
	4.20	Longitud, incl. parte posterior de la horquilla		l_2	mm	2037	2145	2037	2145	2051	2159
	4.21	Anchura total		b_1	mm	1099	1099	1149	1149	1149	1149
	4.22	Profundidad de horquilla		s	mm	40	40	40	40	40	40
	4.22.1	Anchura de horquilla		e	mm	80	80	80	80	80	80
	4.22.2	Longitud de horquilla		l	mm	800	800	800	800	800	800
	4.23	Porta horquillas DIN 15173, clase/forma A, B				ISO II A	ISO II A	ISO II A	ISO II A	ISO II A	ISO II A
	4.24	Anchura del porta horquillas		b_3	mm	980	980	980	980	980	980
	4.31	Altura sobre el suelo con carga debajo del mástil		m_1	mm	≥90	≥90	≥90	≥90	≥90	≥90
	4.32	Altura sobre el suelo, centro distancia entre ejes		m_2	mm	114	114	114	114	114	114
	4.33	Anchura del pasillo con paleta 1000 x 1200 transversal [2, 3]		A_{st}	mm	3362	3470	3362	3470	3375	3483
	4.34	Anchura del pasillo con paleta 800 x 1200 longitudinal [2, 3]		A_{st}	mm	3487	3595	3487	3595	3501	3609
	4.35	Radio de giro		W_a	mm	1663	1771	1663	1771	1663	1771
	4.36	Distancia mínima al punto de giro		b_{13}	mm	-	-	-	-	-	-
Datos de rendimiento	5.1	Velocidad de traslación (Blue-Q/Normal/Sprint)	con carga		km/h	16/16/20	16/16/20	16/16/20	16/16/20	16/16/20	16/16/20
	5.1.1	Velocidad de traslación (Blue-Q/Normal/Sprint)	sin carga		km/h	16/16/20	16/16/20	16/16/20	16/16/20	16/16/20	16/16/20
	5.2	Velocidad de elevación	con carga		m/s	0,53	0,53	0,52	0,52	0,45	0,45
	5.2.1	Velocidad de elevación	sin carga		m/s	0,75	0,75	0,75	0,75	0,63	0,63
	5.3	Velocidad de descenso	con/sin carga		m/s	0,51/0,5	0,51/0,5	0,52/0,5	0,52/0,5	0,48/0,41	0,48/0,41
	5.5	Fuerza de tracción [4]	con/sin carga		N	5000/5100	5000/5100	4800/5000	4800/5100	4700/5000	4800/5000
	5.6	Fuerza de tracción máx. [4]	con/sin carga		N	12300/7900	12300/8500	11900/8000	12000/8500	11900/8200	11900/8800
	5.7	Rampa superable [4]	con/sin carga		%	18,6/24	18,6/24	18,6/24	18,6/24	15/18,1	15/18,1
	5.8	Rampa máxima superable [4]	con/sin carga		%	27,8/27,8	27,6/28,9	24,8/26	25,4/28,6	22,9/25,1	23,1/27,2
	5.9	Tiempo de aceleración/15 m (Blue-Q/Normal/Sprint)	con carga		s	5,7/5,4/5,1	5,7/5,4/5,1	5,8/5,5/5,2	5,8/5,5/5,2	5,8/5,5/5,3	5,8/5,5/5,3
	5.9.1	Tiempo de aceleración/15 m (Blue-Q/Normal/Sprint)	sin carga		s	5,4/5,1/4,8	5,4/5,1/4,8	5,4/5,1/4,8	5,4/5,1/4,8	5,4/5,1/4,8	5,4/5,1/4,8
	5.10	Freno de servicio				Eléctrico/mecánico	Eléctrico/mecánico	Eléctrico/mecánico	Eléctrico/mecánico	Eléctrico/mecánico	Eléctrico/mecánico
Motor eléctrico	6.1	Motor de tracción, potencia en S2 60 min			kW	2 x 6,5	2 x 6,5	2 x 6,5	2 x 6,5	2 x 6,5	2 x 6,5
	6.2	Motor de elevación, potencia a S3 15 %			kW	11	11	11	11	11	11
	6.3	Batería según DIN 43531/35/36 A, B, C, no				DIN 43531 A (B)	DIN 43531 A	DIN 43531 A (B)	DIN 43531 A	DIN 43531 A (B)	DIN 43531 A
	6.4	Tensión de la batería		U	V	48	48	48	48	48	48
	6.4.1	Capacidad de la batería		K_5	Ah	625	750	625	750	625	750
	6.5	Peso de la batería			kg	855	1013	855	1013	855	1013
	6.6	Consumo de energía de acuerdo a EN 16796			kWh/h	3,6	3,8	4,1	4,0	4,5	4,5
	6.7	Rendimiento			t/h	129	135	142	139	155	154
	6.8	Consumo de energía para el mencionado rendimiento			kWh/h	5,5	5,7	5,8	5,8	6,2	6,1
Otros	10.1	Presión de trabajo para accesorios			bar	240	240	240	240	240	240
	10.2	Caudal de aceite para accesorios			l/min	26,5	26,5	26,5	26,5	26,5	26,5
	10.7	Nivel de presión acústica L_{pAZ} (puesto del conductor)			dB(A)	<66	<66	<66	<65	<66	<66
	10.7.1	Vibración en el cuerpo humano: aceleración según EN 13059			m/s²	<0,6	<0,6	<0,6	<0,7	<0,6	<0,6
	10.8	Gancho de remolque, clase/tipo DIN				Perno	Perno	Perno	Perno	Perno	Perno

[1] La carrera nominal indicada tiene en cuenta la compresión de los neumáticos y las tolerancias del diámetro de los neumáticos
[2] Si procede, sin tener en cuenta los brazos de horquilla salientes
[3] Válido para mástil telescópico, NiHo y triple
[4] Válido para todo el sistema del vehículo

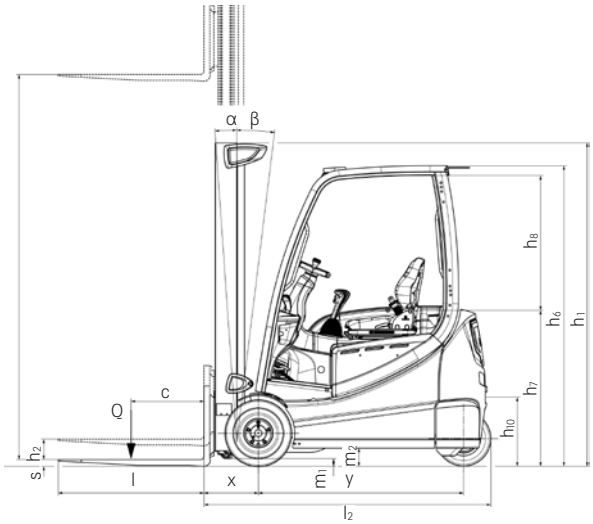

Vista lateral 3 ruedas

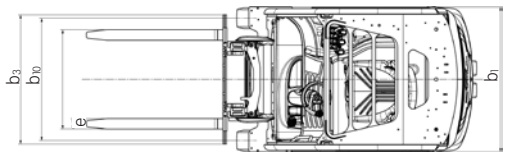

Vista superior 3 ruedas

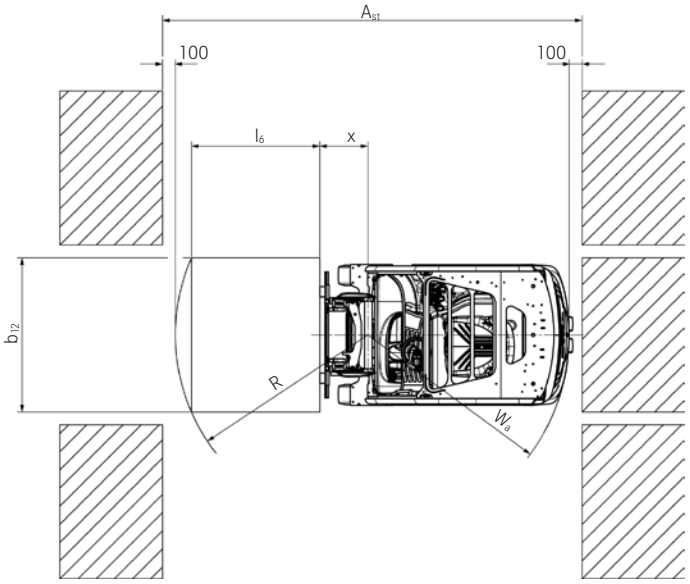

Vista superior 3 ruedas

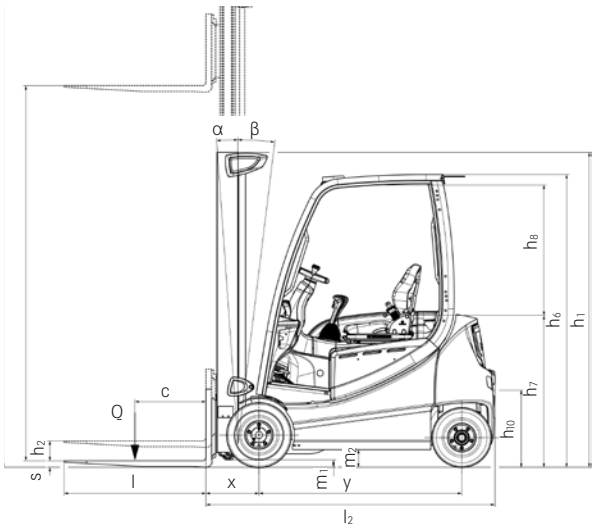

Vista lateral 4 ruedas

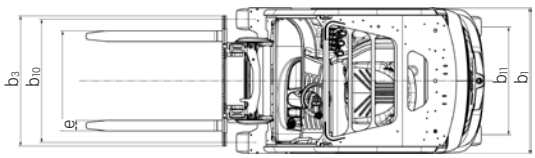

Vista superior 4 ruedas

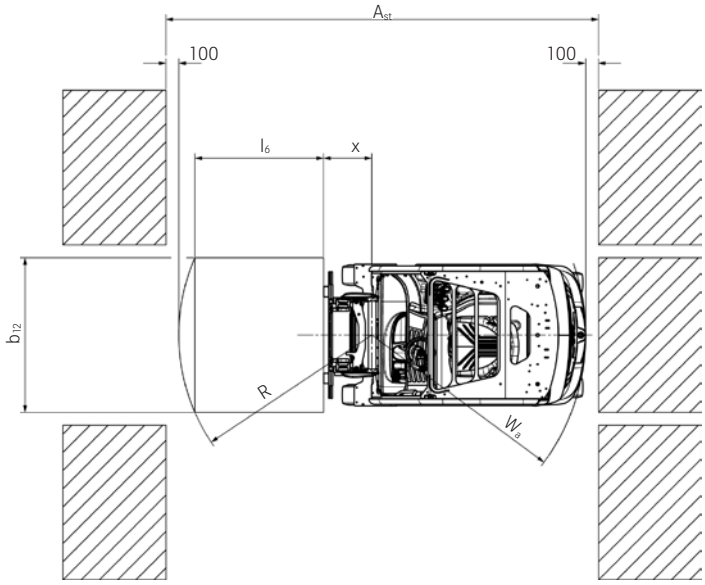

Vista superior 4 ruedas

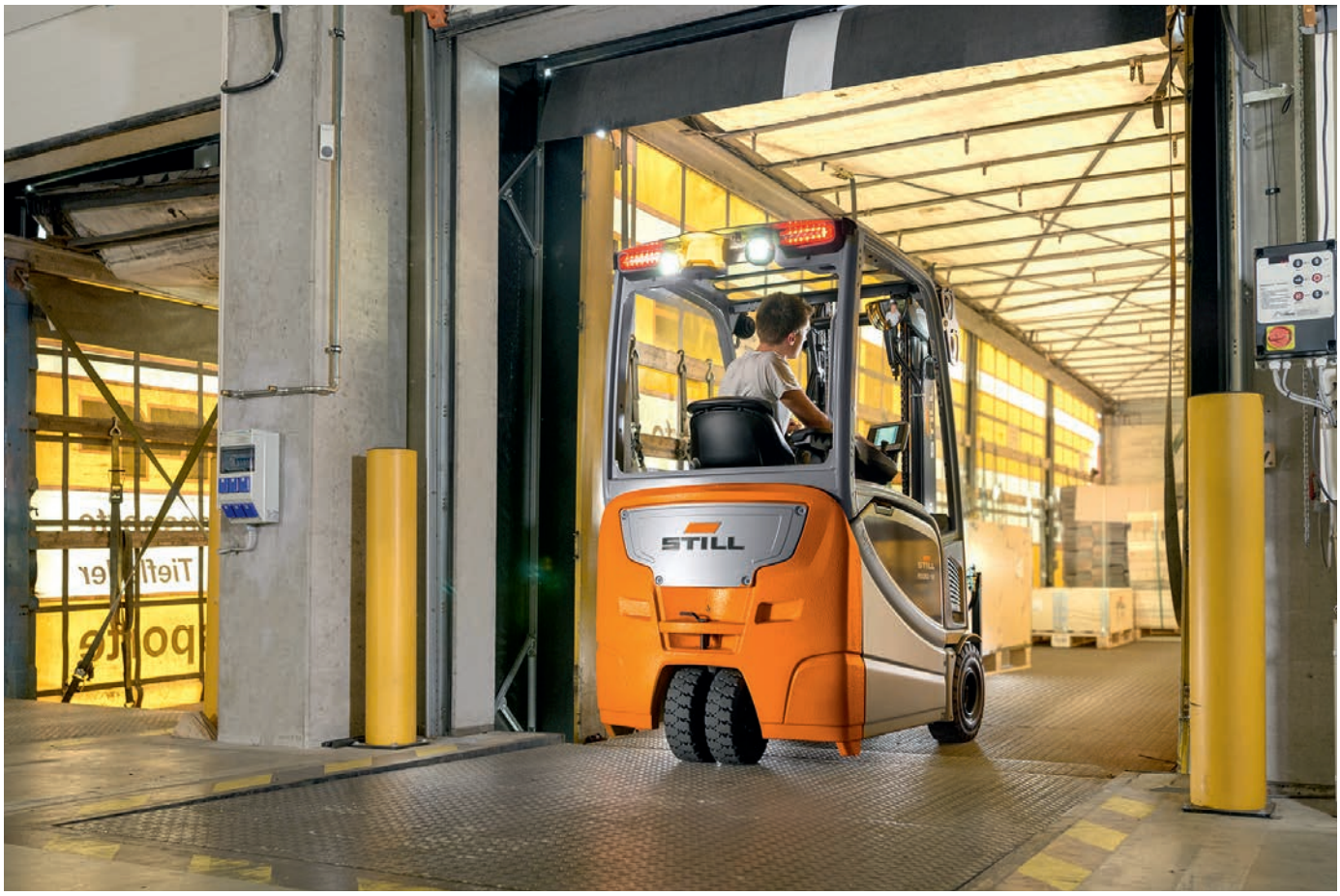
STILL

STILL
52

RX 20 Carretilla eléctrica
Tablas de mástiles

					Mástil telescópico									Mástil NiHo						Mástil triple								
RX 20-14C	Elevación nominal		h_3	mm	2680	2780	2980	3180	3480	3880	4180	4680	5380	2860	2960	3160	3360	3560	3960	4170	4320	4620	4920	5220	5620	6070	6820	7870
	Altura		h_1	mm	1910	1960	2060	2160	2310	2510	2660	2910	3260	1910	1960	2060	2160	2260	2460	1910	1960	2060	2160	2260	2460	2610	2860	3210
	Elevación libre		h_2	mm	150	150	150	150	150	150	150	150	150	1365	1415	1515	1615	1715	1915	1366	1416	1516	1616	1716	1916	2066	2316	2666
	Altura máxima		h_4	mm	3242	3342	3542	3742	4042	4442	4742	5242	5942	3417	3517	3717	3917	4117	4517	4734	4884	5184	5484	5784	6184	6634	7384	8434
	Inclinación mástil	adelante/atrás	α/β	°	5/6																							
	Enclavamiento de la horquilla centro-centro			mm	216/368/445/521/673/760																							
	Ruedas	detrás			125/75-8(15x41/2-8)									125/75-8 (15x41/2-8)						125/75-8 (15x41/2 - 8)								
	Ruedas	delante			180/70-8 (18x7-8)								200/50-10	180/70-8 (18x7-8)						180/70-8 (18x7-8)					200/50-10			
	Ancho de vías	delante/detrás		mm	932/168								990	932/168						932/168					990/168			
	Anchura máxima		b_1	mm	1099								1188	1099						1099					1188			

					Mástil telescópico									Mástil NiHo						Mástil triple								
RX 20-16		Elevación nominal		h_3	mm	2680	2780	2980	3180	3480	3880	4180	4680	5380	2860	2960	3160	3360	3560	3960	4170	4320	4620	4920	5220	5620	6070	6820	7870
		Altura		h_1	mm	1910	1960	2060	2160	2310	2510	2660	2910	3260	1910	1960	2060	2160	2260	2460	1910	1960	2060	2160	2260	2460	2610	2860	3210
		Elevación libre		h_2	mm	150	150	150	150	150	150	150	150	150	1312	1362	1462	1562	1662	1862	1312	1362	1462	1562	1662	1862	2012	2262	2612
		Altura máxima		h_4	mm	3315	3415	3615	3815	4115	4515	4815	5315	6015	3471	3571	3771	3971	4171	4571	4788	4938	5238	5538	5838	6238	6688	7438	8488
		Inclinación mástil	adelante/atrás	α/β	°	5/6																						
		Enclavamiento de la horquilla centro-centro			mm	216/368/445/521/673/760																						
	RX 20-16C, RX 20-16, RX 20-16L	Ruedas	detrás			125/75-8 (15x4 1/2-8)									125/75-8 (15x41/2-8)						125/75-8 (15x4 1/2-8)								
		Ruedas	delante			180/70-8 (18x7-8)								200/50-10	180/70-8 (18x7-8)						180/70-8 (18x7-8)					200/50-10			
		Ancho de vías	delante/detrás		mm	932/168								990	932/168						932/168					990/168			
		Anchura máxima		b_1	mm	1099								1188	1099						1099					1188			
	RX 20-16P, RX 20-16PL	Ruedas	detrás			150/75-8									150/75-8										150/75-8				
		Ruedas	delante			180/70-8 (18x7-8)								200/50-10	180/70-8 (18x7-8)						180/70-8 (18x7-8)					200/50-10			
		Ancho de vías	delante/detrás		mm	932/807								990	932/807						932/807					990/807			
		Anchura máxima		b_1	mm	1099								1188	1099						1099					1188			

					Mástil telescópico									Mástil NiHo						Mástil triple								
RX 20-18		Elevación nominal		h_3	mm	2680	2780	2980	3180	3480	3880	4180	4680	5380	2780	2880	3080	3280	3480	3880	4020	4170	4470	4770	5070	5470	5920	6670	7720
		Altura		h_1	mm	1910	1960	2060	2160	2310	2510	2660	2910	3260	1910	1960	2060	2160	2260	2460	1910	1960	2060	2160	2260	2460	2610	2860	3210
		Elevación libre		h_2	mm	150	150	150	150	150	150	150	150	150	1261	1311	1411	1511	1611	1811	1262	1312	1412	1512	1612	1812	1962	2212	2562
		Altura máxima		h_4	mm	3315	3415	3615	3815	4115	4515	4815	5315	6015	3443	3543	3743	3943	4143	4543	4688	4838	5138	5438	5738	6138	6588	7338	8388
		Inclinación mástil	adelante/atrás	α/β	°	5/6																						
		Enclavamiento de la horquilla centro-centro			mm	216/368/445/521/673/760																						
	RX 20-18, RX 20-18L	Ruedas	detrás			140/55-9									140/55-9						140/55-9								
		Ruedas	delante			200/50-10									200/50-10						200/50-10								
		Ancho de vías	delante/detrás		mm	942/172								990	942/172						942/172					990			
		Anchura máxima		b_1	mm	1149								1188	1149						1149					1188			
	RX 20-18P, RX 20-18PL	Ruedas	detrás			150/75-8									150/75-8						150/75-8								
		Ruedas	delante			200/50-10									200/50-10						200/50-10								
		Ancho de vías	delante/detrás		mm	942/807								990	942/807						942/807					990			
		Anchura máxima		b_1	mm	1149								1188	1149						1149					1188			

					Mástil telescópico									Mástil NiHo						Mástil triple								
RX 20-20		Elevación nominal		h_3	mm	2650	2750	2950	3150	3450	3850	4150	4650	5350	2770	2870	3070	3270	3470	3870	4030	4180	4480	4780	5080	5680	6130	6880	7930
		Altura		h_1	mm	1910	1960	2060	2160	2310	2510	2660	2910	3260	1910	1960	2060	2160	2260	2460	1910	1960	2060	2160	2260	2460	2610	2860	3210
		Elevación libre		h_2	mm	150	150	150	150	150	150	150	150	150	1366	1416	1516	1616	1716	1916	1366	1416	1516	1616	1716	1916	2066	2316	2666
		Altura máxima		h_4	mm	3214	3314	3514	3714	4014	4414	4714	5214	5914	3334	3434	3634	3834	4034	4434	4594	4744	5044	5344	5644	6244	6694	7444	8494
		Inclinación mástil	adelante/atrás	α/β	°	5/6																						
		Enclavamiento de la horquilla centro-centro			mm	216/368/445/521/673/760																						
	RX 20-20L	Ruedas	detrás			140/55-9									140/55-9						140/55-9								
		Ruedas	delante			200/50-10									200/50-10						200/50-10								
		Ancho de vías	delante/detrás		mm	942/172								990	942/172						942/172					990			
		Anchura máxima		b_1	mm	1149								1188	1149						1149					1188			
	RX 20-20P, RX 20-20PL	Ruedas	detrás			150/75-8									150/75-8						150/75-8								
		Ruedas	delante			200/50-10									200/50-10						200/50-10								
		Ancho de vías	delante/detrás		mm	942/807								990	942/807						942/807					990			
		Anchura máxima		b_1	mm	1149								1188	1149						1149					1188			

RX 20-14C Mástil telescópico/NiHo ruedas SE sencillas

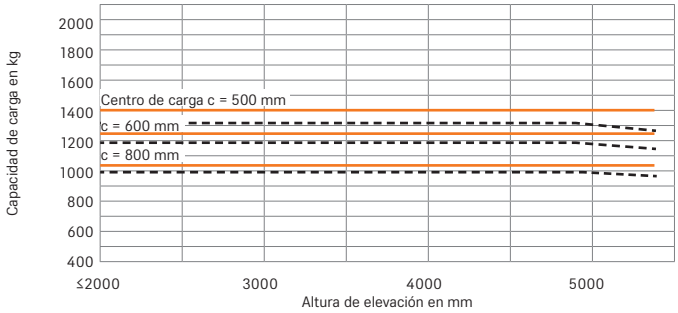

RX 20-14C Mástil triple ruedas SE sencillas

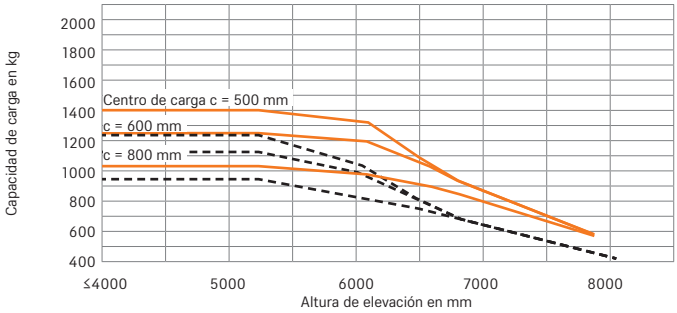

RX 20-16C Mástil telescópico/NiHo ruedas SE sencillas

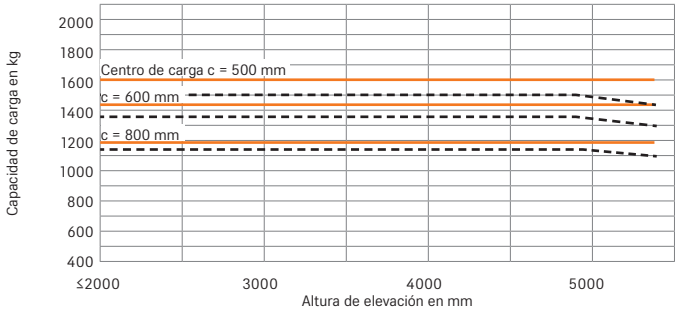

RX 20-16C Mástil triple ruedas SE sencillas

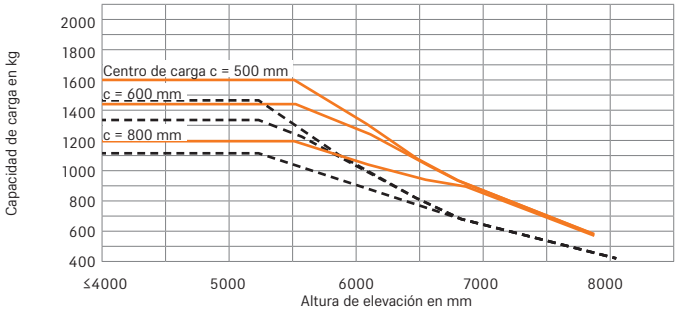

RX 20-16/RX 20-16P Mástil telescópico/NiHo ruedas SE sencillas

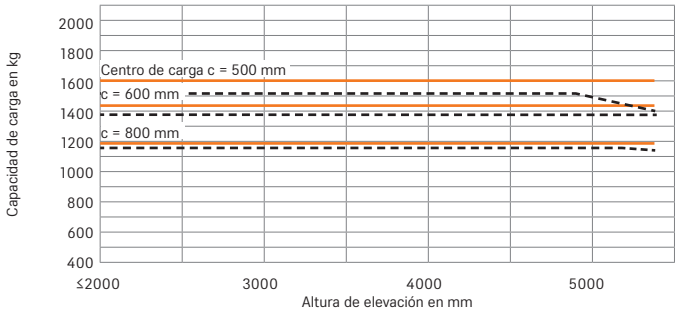

RX 20-16/RX 20-16P Mástil triple ruedas SE sencillas

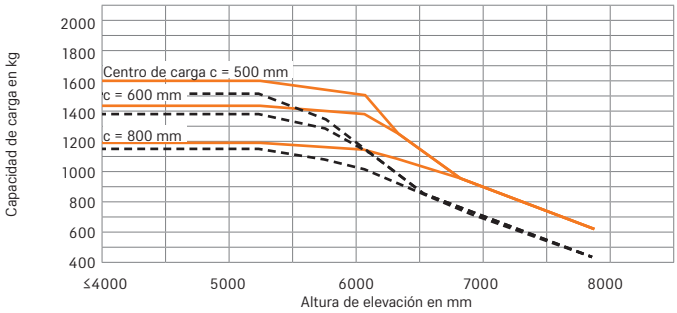

RX 20-16L/RX 20-16PL Mástil telescópico/NiHo ruedas SE sencillas

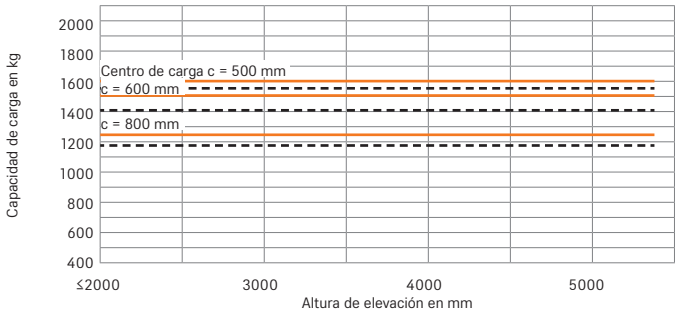

RX 20-16L/RX 20-16PL Mástil triple ruedas SE sencillas

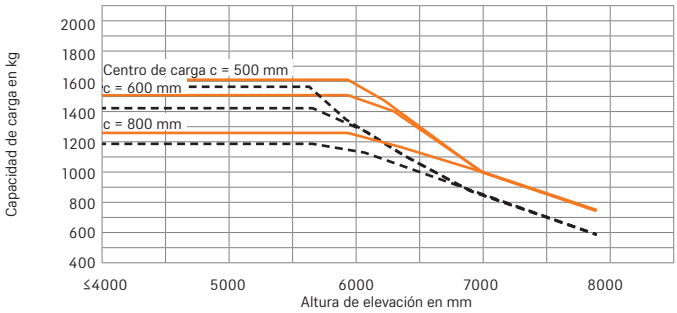

Con horquillas estándar — — — Con desplazador de lado integrado y horquillas estándar

Los valores listados pueden variar dependiendo del equipo de la carretilla elevadora

RX 20-18/RX 20-18P Mástil telescópico/NiHo ruedas SE sencillas

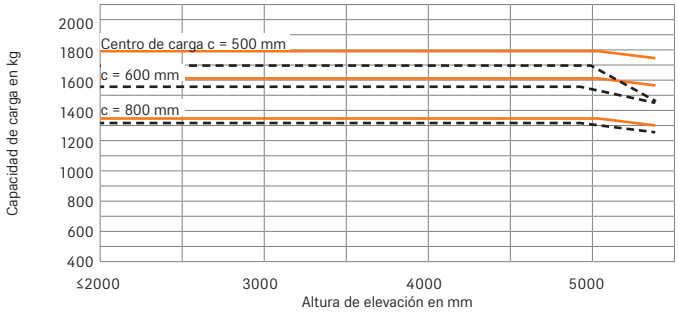

RX 20-18/RX 20-18P Mástil triple ruedas SE sencillas

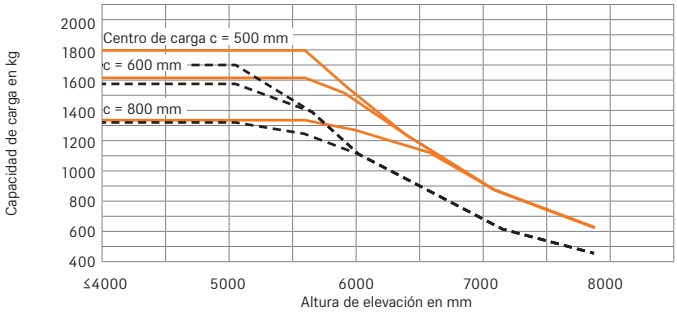

RX 20-18L Mástil telescópico/NiHo ruedas SE sencillas

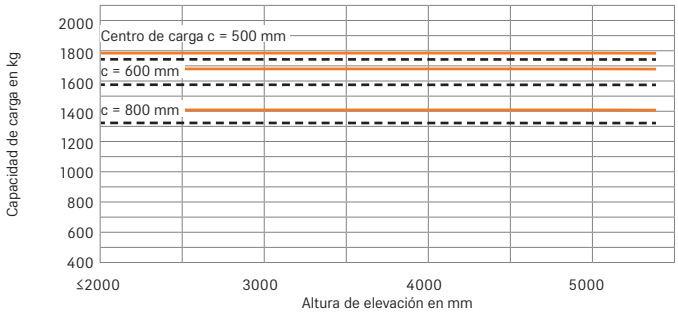

RX 20-18L Mástil triple ruedas SE sencillas

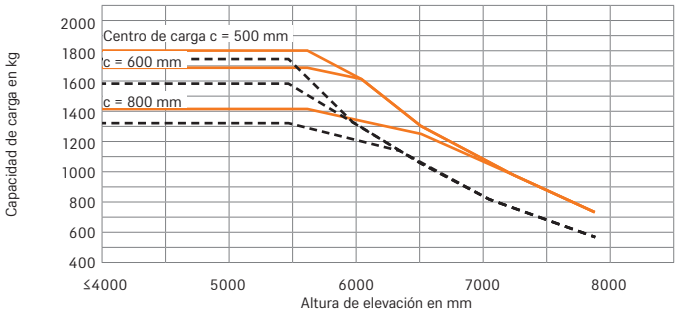

RX 20-18PL Mástil telescópico/NiHo ruedas SE sencillas

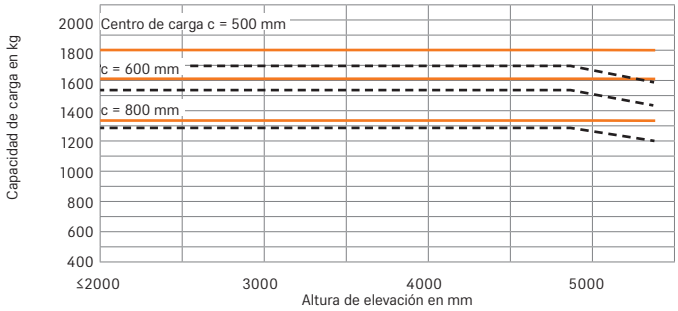

RX 20-18PL Mástil triple ruedas SE sencillas

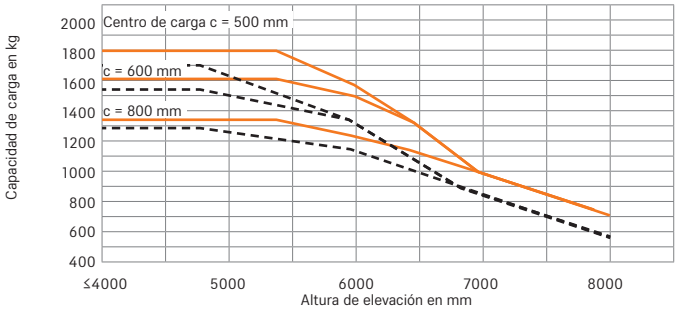

RX 20-20P Mástil telescópico/NiHo ruedas SE sencillas

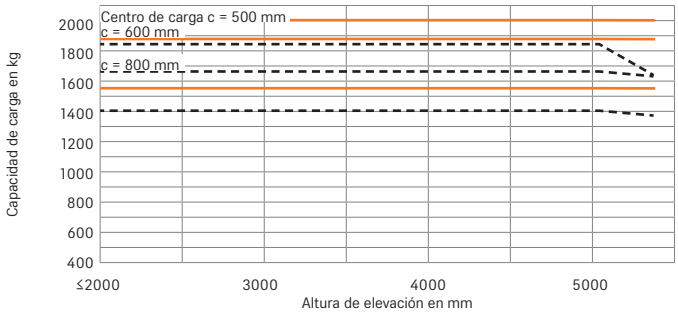

RX 20-20P Mástil triple ruedas SE sencillas

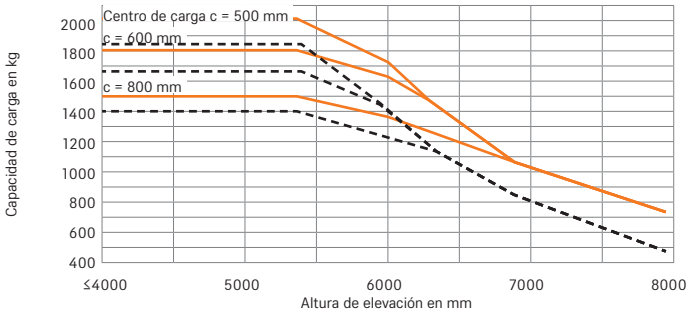

RX 20-20L/RX 20-20PL Mástil telescópico/NiHo ruedas SE sencillas

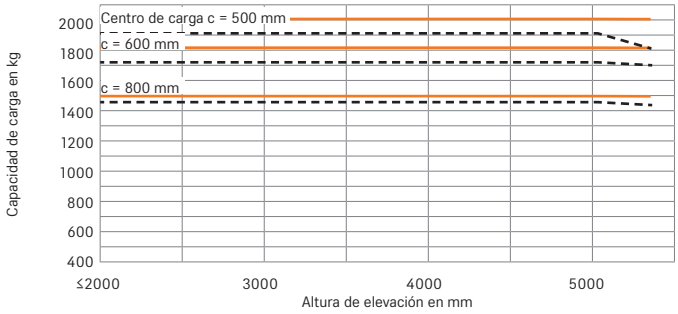

RX 20-20L/RX 20-20PL Mástil triple ruedas SE sencillas

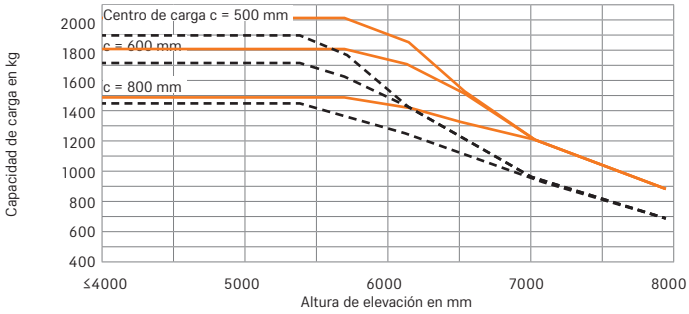

Con horquillas estándar — — — — Con desplazador de lado integrado y horquillas estándar

Los valores listados pueden variar dependiendo del equipo de la carretilla elevadora

Versión de cuatro ruedas con cabina del conductor totalmente cerrada para uso en exteriores

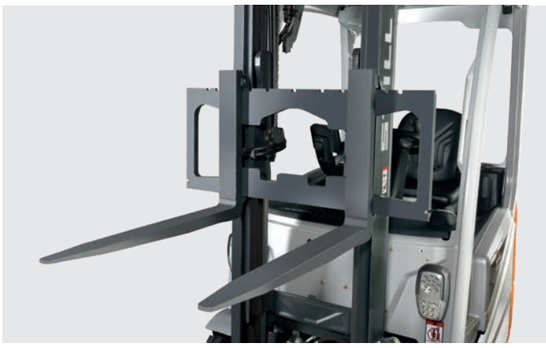

Vista óptima de las puntas de las horquillas al cargar camiones

Amplio acceso y plataforma para los pies espaciosa

Cargador incorporado opcional para descentralizar la carga sin cambio de batería

Asiento amplio con recubrimiento de tela y reposabrazos derecho

Asidero trasero con bocina opcional para una marcha atrás ergonómica y segura

RX 20 Carretilla eléctrica
Fotos detalladas

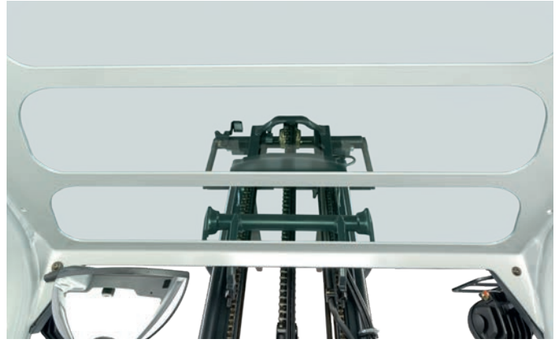

Vista hacia arriba

Visibilidad mejorada gracias al cristal blindado panorámico

Espacio de trabajo con display y unidades de control, Joystick 4Plus y calefacción

Trabajo rápido y seguro gracias a la excelente visibilidad a través del mástil "Easy View"

Asiento orientable para marcha atrás cómoda

Cambio de batería con transpaleta eléctrica

Rampas

	Rampa	Recorrido máximo en m												
		RX 20-14C	**RX 20-16C**	**RX 20-16**	**RX 20-16L**	**RX 20-16P**	**RX 20-16PL**	**RX 20-18**	**RX 20-18L**	**RX 20-18P**	**RX 20-18PL**	**RX 20-20L**	**RX 20-20P**	**RX 20-20PL**
Con carga nominal 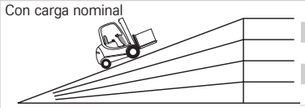	22,9 %	1860	1501	1502	1501	1517	1509	1423	1431	1431	1439	1079	1054	1079
	18,6 %	3350	3380	3458	3456	3559	3442	3284	3300	3300	3300	2611	2546	2611
	1,2 %	7770	7531	7663	7489	7741	7533	7322	7346	7269	7582	6857	6870	6883
	6,1 %	14683	13751	13761	13450	14070	13637	13320	13318	13164	13320	12186	12187	12500
Sin carga 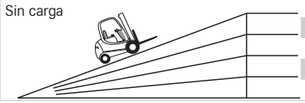	25,1 %	3421	3221	3285	3213	3325	3213	3151	3134	3137	3215	3027	3196	3027
	18,1 %	8230	8037	8165	7884	8244	8017	7876	7762	7768	7949	5632	5610	5642
	9,6 %	15316	14432	15066	14402	14937	14402	13969	13958	13969	14183	13570	13483	13601
	4,7 %	20000	20000	20000	20000	20000	20000	20000	20000	20000	20000	20000	20000	20000

Calzada seca de hormigón natural = coeficiente de fricción 0,80
Batería: de serie según las indicaciones en la hoja de datos; la velocidad es variable

Recorrido máximo que se puede realizar en 60 minutos.
Ejemplo: con una carga de 1800 kg y una rampa del 18,6 %, un modelo RX 20-18P puede realizar un recorrido de 330 m 10 veces por hora.

RX 20 Carretilla eléctrica
Electrizante

El mejor rendimiento de manejo de su clase

La mayor gama con una carga de batería

La mejor visión panorámica para una alta seguridad en el trabajo

Elevada agilidad y maniobrabilidad precisa

La STILL RX 20 ofrece más de todo: más potencia, más dinamismo y más disponibilidad. La última generación de la carretilla eléctrica más vendida de STILL es la mejor RX 20 que STILL ha desarrollado jamás. Tiene el nuevo centro de seguridad y comunicación para una mayor seguridad y rendimiento de manejo (STILL Easy Control): el conductor puede activar funciones de rendimiento dependiendo de la aplicación y recibe toda la información de seguridad importante de un vistazo. Con el cambio de batería más seguro y más rápido y la mayor capacidad de la batería Li-Ion de su clase, la RX 20 puede utilizarse sin interrupciones. Aceleración dinámica, velocidad máxima de 20 km/h, maniobrabilidad precisa – con estas características patentadas, la RX 20 consigue el mayor rendimiento jamás alcanzado en la gama de carga de 1,4 a 2 toneladas.

Cuando se trata de pasillos estrechos en aplicaciones de trabajo pesado de dos o tres turnos, la RX 20 muestra realmente sus puntos fuertes. Esto incluye almacenes de bebidas y ferreterías, la recepción y expedición de mercancías en aplicaciones logísticas, o la alimentación de la producción en las industrias de ingeniería mecánica y de automoción. Equipada con tecnología Li-Ion, la RX 20 Li-Ion es la número uno en disponibilidad. Solo 30 minutos de carga amplían el tiempo de uso en varias horas de servicio. La carretilla eléctrica compacta obtiene su energía de baterías Li-Ion adecuadas para almacenes frigoríficos. Cuando está en funcionamiento, un sistema electrónico inteligente controla cada celda de la batería en tiempo real. Seguridad, rendimiento y disponibilidad son lo que hacen de la RX 20 Li-Ion un transportador de mercancías excepcionalmente eficiente.

Los factores “Simply Efficient”: atributos de rendimiento como medida de la eficiencia económica

Simply easy

- Manejo intuitivo: concepto de mando uniforme y sencillo en toda la serie RX
- Mejora de la eficiencia: fácil acceso a la cabina del conductor altamente ergonómica
- Ordenador de a bordo STILL Easy Control: toda la información relevante de un vistazo y funciones de rendimiento a un solo clic
- Ultrarrápida: sencilla sustitución lateral de la batería

Simply powerful

- Un portento de la intralogística: el mayor rendimiento de manipulación de carga de su categoría
- Plus de rendimiento: modo sprint para maximizar las prestaciones con solo pulsar un botón
- Eficiencia energética óptima: autonomía extremadamente larga con cada carga de la batería
- Asistencia inteligente: control de tracción y otras funciones de asistencia
- Preparada en todo momento: tecnología de iones de litio STILL opcional para garantizar una disponibilidad máxima

Simply safe

- Manejo seguro y preciso: sistema hidráulico de alta precisión y dinámica de traslación ágil
- Acceso seguro: asidero de gran tamaño, alfombrilla de goma antideslizante y escalón ancho
- Visibilidad panorámica óptima: mástil estilizado y ventanas extragrandes
- Seguridad sistemática: Pre-Shift Check opcional en la pantalla para facilitar la inspección de seguridad diaria
- Seguridad en cualquier aplicación: amplia gama de opciones de equipamiento adicionales, desde un indicador de dirección en la pantalla hasta la iluminación de seguridad Safety Light 4Plus, así como Curve Speed Control para la reducción automática de la velocidad al trazar curvas

Simply flexible

- Accionamientos hidráulicos customizados: multipalancas, minipalancas, Fingertip o Joystick 4Plus
- Dinámica de rendimiento ajustable: basta pulsar un botón para ajustar parámetros como la velocidad de traslación y de elevación a las preferencias personales
- Capacidad operativa adaptada exactamente a sus especificaciones: amplia variedad de opciones de equipamiento para cualquier aplicación
- Descentralización flexible de la carga: el cargador incorporado permite un proceso de carga simple, rápido y descentralizado

Simply connected

- Conectada de forma inteligente para una máxima transparencia, seguridad del vehículo y rentabilidad. El Smart Portal reúne toda la información relevante de la flota en un formato claro y conciso, desde la gestión de operadores y la detección de impactos hasta la protección de accesos
- Uso controlado: el control de acceso opcional protege contra el uso indebido

RX 20 Carretilla eléctrica
Variantes de equipamiento

		RX20-14C RX20-16C	RX20-16 RX20-18	RX20-16L RX20-18L RX20-20L	RX20-16P RX20-18P RX20-20P	RX20-16PL RX20-18PL RX20-20PL
Puesto de conducción	Cabina de protección contra la intemperie, con toldo o integral con iluminación interior	○	○	○	○	○
	Cabina del operario baja	○	○	○	○	○
	Puesto de conducción elevado para una mejor visibilidad de la carga	-	-	○	-	○
	Tejadillo de protección del operario Drive-in	○	○	○	○	○
	Parabrisas y luneta trasera tintados, luneta del techo de cristal de seguridad laminado o Makrolon, sistema limpiaparabrisas/lavaparabrisas	○	○	○	○	○
	Acristalamiento de cabina e iluminación no astillable	○	○	○	○	○
	Techo panorámico o ventanas practicables en el techo para un rápido intercambio de aire en la cabina	○	○	○	○	○
	Cortinilla enrollable delante y arriba	○	○	○	○	○
	Compartimento portaobjetos sobre el contrapeso	○	○	○	○	○
	Bandejas portaobjetos integradas y portabebidas	●	●	●	●	●
	Control por doble pedal	○	○	○	○	○
	Unidad de visualización y manejo con display, teclas de función y guía de menú (protección contra salpicaduras)	●	●	●	●	●
	Soporte para escribir con carpeta sujetapapeles (extraíble para llevar)	○	○	○	○	○
	Asiento MSG 65 Grammer con funda de cuero sintético	●	●	●	●	●
	Asiento con revestimiento textil, suspensión neumática, con apoyo lumbar, extensión del respaldo regulable, calefacción del asiento, bolsillo para documentos en el respaldo	○	○	○	○	○
	Asiento giratorio hacia la derecha o placa amortiguadora horizontal para el asiento del conductor para minimizar las vibraciones transmitidas al cuerpo	○	○	○	○	○
	Asidero en el techo protector delante y atrás	●	●	●	●	●
	Asidero en el techo protector atrás con claxon	○	○	○	○	○
	Radio/reproductor de MP3 con conexión USB y Bluetooth	○	○	○	○	○
	Pinza de sujeción para teléfono móvil, montada de forma desplazable en el montante del tejadillo de protección	○	○	○	○	○
	Calefacción eléctrica potente de 2000 W que incluye tobera de deshielo	○	○	○	○	○
Mástil	Mástil de visibilidad libre en diseño telescópico o triple	○	○	○	○	○
	Rejilla de protección de la carga	○	○	○	○	○
	Acumulador hidráulico en el circuito de elevación para la amortiguación de picos de presión en el sistema hidráulico	○	○	○	○	○
	Protección de los cilindros de inclinación contra polvo y humedad por medio de fuelles	○	○	○	○	○
	Posición vertical del mástil pulsando un botón, indicación del ángulo de inclinación y entrada amortiguada en las posiciones finales de inclinación	○	○	○	○	○
	Protección contra desgaste de horquillas	○	○	○	○	○
	Medición y visualización de la altura de elevación, preselección de la altura de elevación, desconexión de elevación, amortiguación eléctrica de transición y posición final.	○	○	○	○	○
Ruedas	Neumáticos simples, superelásticos, sistema SIT	●	●	●	●	●
	Neumáticos simples, color natural, superelásticos, sistema SIT	○	○	○	○	○
Sistema hidráulico	Manejo con palanca múltiple	●	●	●	●	●
	Reposabrazos con minipalancas, Fingertip o joystick 4Plus	○	○	○	○	○
	Versión para almacén frigorífico, aceite hidráulico apto para bajas temperaturas	○	○	○	○	○
	Función de sacudida para vaciar fácilmente los recipientes	○	○	○	○	○
Motores	3 programas de traslación fijos y 2 de libre configuración, modo de ahorro de energía Blue-Q, modo Sprint para obtener las máximas prestaciones de conducción con solo pulsar un botón	●	●	●	●	●
	Indicación del consumo energético y del tiempo de funcionamiento restante con el estado de carga actual de la batería	●	●	●	●	●
	Batería de iones de litio 1:1 reemplazable	●	●	●	●	●
	Cargador de a bordo o acceso rápido de carga	○	○	○	○	○
Freno	Freno de estacionamiento mecánico	●	●	●	●	●
	Freno de estacionamiento automático	○	○	○	○	○
Seguridad	Rejilla protectora en el tejadillo	○	○	○	○	○
	Sistema de retención EasyBelt para la colocación y la retirada rápida del cinturón de seguridad	○	○	○	○	○
	Sistema de retención Sauermann tipo Duro HRS-E o sistema de retención IWS con puerta con estribo a la izquierda	○	○	○	○	○
	Faro de trabajo y luces en versión LED	○	○	○	○	○
	Proyectores LED en el mástil	○	○	○	○	○
	Dispositivo de advertencia STILL Safety Light 4Plus	○	○	○	○	○
	Safety Zone Light: Barras luminosas de advertencia a izquierda y derecha del vehículo	○	○	○	○	○
	Limitación de velocidad ajustable según los deseos	○	○	○	○	○
	Sistemas de cámaras de visión delantera, trasera y panorámica	○	○	○	○	○
	Curve Speed Control	●	●	●	●	●
	Medición de la carga	○	○	○	○	○
	Retrovisor panorámico	○	○	○	○	○
	Sensor de techo: Regulación de la velocidad para interiores y exteriores	○	○	○	○	○
	Reducción de la velocidad con el portahorquillas elevado	○	○	○	○	○
	Dynamic Load Control 1, Dynamic Load Control 2	○	○	○	○	○
	Smart Portal: autorización de acceso, detección de choques, informes	○	○	○	○	○
	Detección de sobrecarga	○	○	○	○	○
	Pre-Shift-Check en la pantalla: control de seguridad guiado antes de iniciar la marcha	○	○	○	○	○
	Control inteligente del cinturón de seguridad con comprobación lógica	●	●	●	●	●
	Enganche de remolque Rockinger	○	○	○	○	○
	Diseño para tráfico por carretera	○	○	○	○	○
	Diseño antideflagrante	○	○	○	○	○

● Estándar ○ Opcional — No disponible

STILL, S.A.U.
Pol. Ind. Gran Via Sud
c/Primer de Maig, 38-48
08908 L'Hospitalet de Llobregat
Teléfono: +34 933 946 000
info@still.es

STILL, Madrid
c/Coto Doñana, 10
Área Empresarial Andalucía Sector, 1
28320 Pinto
Teléfono: +34 916 654 740
info@still.es

STILL, Sevilla
Ctra. Sevilla-Málaga, Km. 4
41500 Alcalá de Guadaira
Teléfono: +34 955 630 631
info@still.es

Para más información véase
www.still.es
Teléfono: +34 902 011 397

Se certifica a STILL en las siguientes áreas: Gestión de la calidad, seguridad ocupacional, protección medioambiental y utilización de la energía.

RX 20 E 07/26 Nos reservamos el derecho de modific. técnicas.